A

EN 795:2012 / CEN/TS:16415:2013 - Class C

PL Poziomy system kotwiczący **TEMP**

B

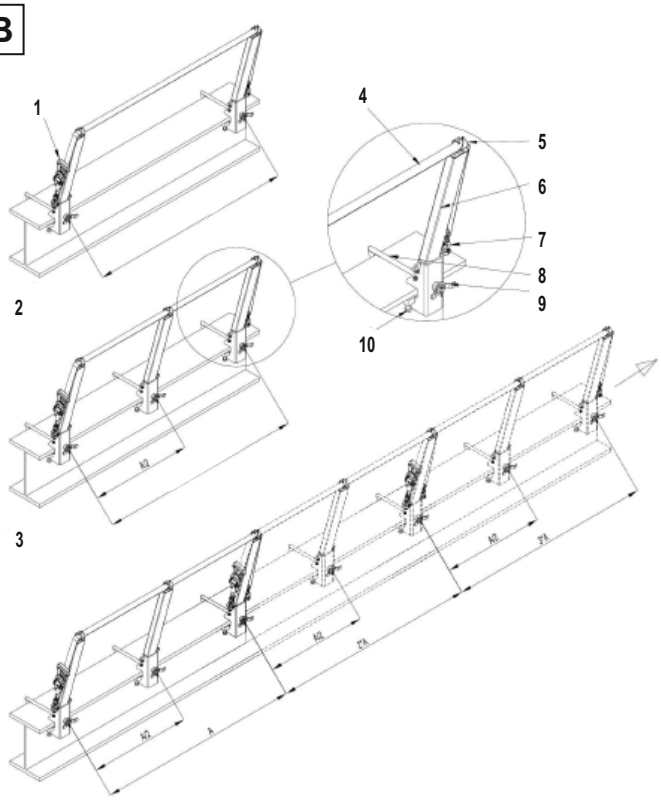

C

Sprzęt chroniący przed upadkiem z wysokości

Poziomy system kotwiczący

① **TEMP**

② EN 795:2012 / CEN/TS:16415:2013 - Class C

③ Nr seryjny.: 0000001 Data produkcji: MM.YYYY ④

NIE UŻYWAĆ PO DACIE KONTROLI

⑤

UWAGA! PRZECZYTAJ INSTRUKCJĘ OBSŁUGI

⑥
1. Zachowaj wymaganą wolną przestrzeń pod użytkownikiem w miejscu potencjalnego upadku w miejscu potencjalnego upadku zgodnie z instrukcją obsługi.
2. Liczba współużytkowników - 3
3. Używaj z osobistym sprzętem zabezpieczającym przed upadkiem zgodnie z EN 363.

⑦ PROTEKT®

D

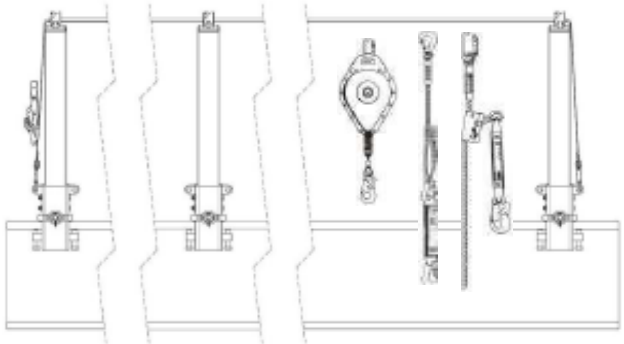

E

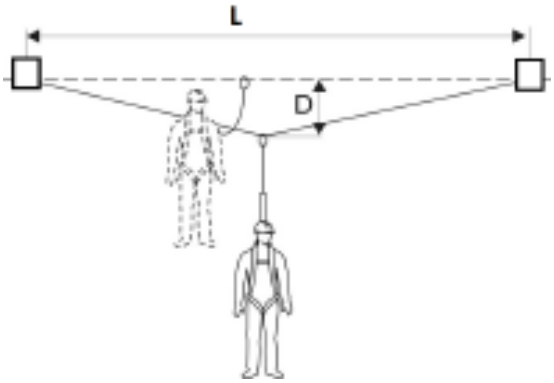

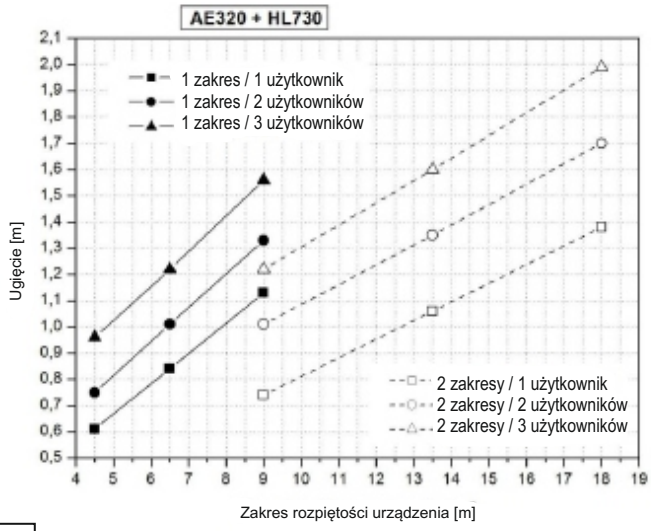

F

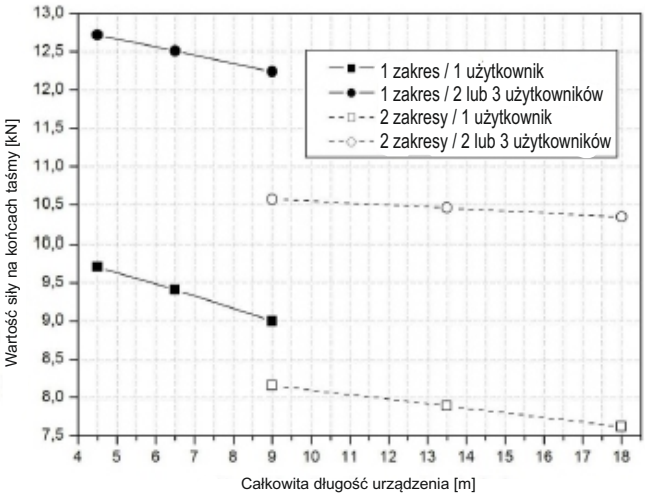

PL - UWAGA: Przed użyciem sprzętu należy dokładnie przeczytać niniejszą instrukcję użytkowania.

A. OPIS

Poziomy system kotwiczący TEMP (B) stanowi sprzęt, do którego można podłączać indywidualny sprzęt chroniący przed upadkiem z wysokości. Zapewnia on pełną ochronę oraz możliwość przesuwania się po prowadnicy.
System TEMP jest urządzeniem kotwiczącym typu „C" do podłączania indywidualnego sprzętu chroniącego przed upadkiem z wysokości, zgodnie z wymaganiami normy EN 795:2012 i dokumentu CEN/TS 16415:2013.
System składa się z poziomej prowadnicy, którą tworzy taśma tekstylna.
Prowadnica jest przymocowana do konstrukcji stałej w punktach konstrukcji stałej za pomocą słupków nośnych.
Z systemu TEMP może korzystać wielu użytkowników jednocześnie, w zależności od indywidualnego oznakowania, które zawiera cecha urządzenia. Każdy poziomy system kotwiczący posiada cechę urządzenia (patrz C). Cecha urządzenia zawiera podstawowe informacje dotyczące użytkowania systemu, indywidualny numer seryjny, datę instalacji (miesiąc i rok) oraz datę następnego przeglądu.

B. INFORMACJE OGÓLNE
1. Mechanizm napinający poziomą taśmę kotwiczącą
2. System jednoprzęsłowy
3. System dwuprzęsłowy
4. Pozioma taśma kotwicząca
5. Główka słupka HL202
6. Słupek HL730
7. Zatrzaśnik do poziomej taśmy kotwiczącej
8. Śruba główna
9. Nakrętka skrzydełkowa
10. Śruba mocująca
11. System wieloprzęsłowy

C. OPIS OZNAKOWANIA
1. Nazwa urządzenia

2. Stosowne normy
3. Numer seryjny
4. Data produkcji
5. Data następnego przeglądu
6. Uwagi i ostrzeżenia
7. Nazwa i adres producenta

D. UŻYTKOWANIE SYSTEMU
- urządzenie samohamowne
- taśma z amortyzatorem bezpieczeństwa
- urządzenie samozaciskowe

Kompletny system chroniący przed upadkiem z wysokości składa się z systemu kotwiczącego TEMP oraz podłączonego indywidualnego sprzętu chroniącego przed upadkiem z wysokości. System służy do podłączania sprzętu chroniącego przed upadkiem z wysokości zgodnego z normą EN 363. Indywidualny sprzęt chroniący przed upadkiem z wysokości należy podłączać do taśmy systemu TEMP za pomocą zatrzaśnika AZ011.
Wraz z systemem kotwiczącym TEMP należy stosować następujące urządzenia chroniące przed upadkiem z wysokości:
- szelki bezpieczeństwa zgodne z normą EN 361,
- podzespoły łącząco-amortyzujące, np.:
- taśmy z amortyzatorami bezpieczeństwa zgodne z normą EN 354/355,
- urządzenia samozaciskowe zgodne z normą EN 353-2,
- urządzenia samohamowne zgodne z normą EN 360. Z systemu TEMP można korzystać wyłącznie z urządzeniami samohamownymi (których prawidłowe współdziałanie zostało potwierdzone specjalnymi badaniami laboratoryjnymi), łącznikami (zatrzaśnikami) zgodnymi z normą EN 362.

Przed rozpoczęciem użytkowania systemu należy nałożyć szelki bezpieczeństwa w sposób zgodny z odpowiednią instrukcją użytkowania. Podłączyć punkt zaczepowy szelek bezpieczeństwa do systemu za pomocą jednego z wymienionych podzespołów łącząco-amortyzujących zgodnie z odpowiednią instrukcją użytkowania (D). Podłączyć łącznik podzespołu łącząco-amortyzującego bezpośrednio do taśmy systemu TEMP (jeśli jest to zatrzaśnik AZ011) lub za pomocą zatrzaśnika AZ011 (jeśli podzespół łącząco-amortyzujący jest wyposażony w inny łącznik).
Zatrzaśnik pozwala na swobodne przesuwanie po taśmie stanowiącej część systemu. Po zakończeniu pracy należy zdjąć podzespół łącząco-amortyzujący z taśmy i przechowywać go w warunkach zapobiegających uszkodzeniom lub korozji.
Dopuszczalna liczba jednoczesnych użytkowników nie powinna przekraczać maksymalnej liczby, którą określa cecha danego systemu.

E. OKREŚLANIE ILOŚCI WYMAGANEJ WOLNEJ PRZESTRZENI PONIŻEJ STANOWISKA PRACY UŻYTKOWNIKA
„Odchylenie" taśmy poziomej wskutek spadania; L – łączna długość poziomego systemu kotwiczącego, D – „odchylenie" linki asekuracyjnej.
Prawidłowe wykonanie i ustawienie systemu powstrzymywania spadania uwzględnia także zapewnienie odpowiedniej ilości wolnej przestrzeni poniżej stanowiska pracy użytkownika w kierunku potencjalnego spadania, pozbawionej przeszkód, mogących spowodować urazy ciała.
Przestrzeń poniżej stanowiska pracy użytkownika w płaszczyźnie pionowej powinna być przynajmniej równa sumie: „odchylenia" D poziomego systemu kotwiczącego (E), wydłużenia podzespołu łącząco-amortyzującego użytego wraz z systemem (zgodnie z odpowiednią instrukcją użytkowania) i dodatkowej zapasowej odległości wynoszącej ok. 1 m.
Oczekiwane wartości „odchylenia" D poziomej taśmy kotwiczącej dla maksymalnej liczby jednoczesnych użytkowników, przyjęte dla danego systemu, podano na schemacie.

F. WARTOŚCI SIŁY NA KOŃCACH TAŚMY PODCZAS POWSTRZYMYWANIA SPADANIA
Obowiązkowo należy zweryfikować wytrzymałość konstrukcji, do której podłączono zestaw TEMP, dla obciążeń występujących podczas powstrzymywania spadania przez system. Wartości sił, którym poddawana jest taśma, podano na schemacie (F).

G. PODSTAWOWE ZASADY BEZPIECZEŃSTWA PODCZAS UŻYTKOWANIA SYSTEMU.
Każdy użytkownik systemu kotwiczącego powinien dokładnie przeczytać niniejszą instrukcję użytkowania. Użytkowanie systemu w sposób niezgodny z opisanym w instrukcji użytkowania powoduje ryzyko utraty życia. Niniejsza instrukcja użytkowania zawsze powinna być dostępna do wglądu. System może być użytkowany wyłącznie przez osoby przeszkolone z zakresu użytkowania sprzętu chroniącego przed upadkiem z wysokości.
Z systemu nie mogą korzystać osoby, których stan zdrowia może mieć wpływ na bezpieczeństwo, zarówno podczas normalnego użytkowania, jak i ewentualnej akcji ratowniczej. W związku z tym należy przygotować plan akcji ratowniczej, który zostanie wdrożony w sytuacji kryzysowej.
Z systemu kotwiczącego można korzystać wyłącznie w celu zapewnienia ochrony przed upadkiem z wysokości lub asekuracji podczas wykonywania prac na wysokości oraz zgodnie z zaleceniami określonymi w niniejszej instrukcji. Nie można go używać do ustalania pozycji podczas pracy ani do podnoszenia lub opuszczania ładunków, maszyn i narzędzi.
Integralną część niniejszej instrukcji użytkowania stanowi Karta użytkowania, w której należy odnotowywać wykonane przeglądy okresowe i naprawy. Karta użytkowania powinna być wypełniona. Należy ją przechowywać wraz z odpowiednią instrukcją użytkowania i na życzenie przedkładać producentowi lub upoważnionemu technikowi.
Przedsiębiorstwo użytkujące system ponosi odpowiedzialność za aktualizowanie wpisów w Karcie użytkowania. Osoby serwisujące lub naprawiające system powinny dokonywać stosownych wpisów w Karcie użytkowania.
Należy przestrzegać instrukcji użytkowania sprzętu chroniącego przed upadkiem z wysokości stosowanego wraz z przedmiotowym systemem kotwiczącym. Ponadto należy przestrzegać wszystkich ogólnych przepisów oraz zasad dotyczących bezpieczeństwa i higieny pracy, a zwłaszcza pracy na wysokości.
Nie wolno używać uszkodzonego lub niekompletnego systemu kotwiczącego. W razie jakichkolwiek wątpliwości dotyczących stanu technicznego lub zakresu zastosowania należy skontaktować się z producentem lub autoryzowanym punktem serwisowym.
Jeśli system został użyty do powstrzymania spadania, natychmiast należy go wycofać z użytkowania. System użyty do powstrzymania spadania może zostać ponownie dopuszczony do użytkowania wyłącznie po przeprowadzeniu szczegółowego przeglądu przez producenta lub jego upoważnionego przedstawiciela oraz po pisemnym potwierdzeniu dopuszczenia do dalszego użytkowania.
Należy sprawdzać ilość wolnej przestrzeni poniżej stanowiska roboczego użytkownika, aby uniknąć kolizji z konstrukcjami lub powierzchniami znajdującymi się na drodze spadania, zanim dojdzie do powstrzymania spadania przez sprzęt chroniący przed upadkiem z wysokości.
Użytkując system szczególną uwagę należy zwracać na zagrożenia mające wpływ na działanie sprzętu chroniącego przed upadkiem z wysokości lub bezpieczeństwo użytkownika, a zwłaszcza na zapętlenia, przesuwanie liny po ostrych krawędziach, efekt wahadła, przewodność elektryczną, skrajne temperatury, uszkodzenia sprzętu, niekorzystny wpływ czynników środowiskowych, substancji chemicznych i zabrudzenia.
Należy pamiętać o zagrożeniach, które mogą wynikać z jednoczesnego stosowania różnych zestawów sprzętu, gdzie działanie jednego z zestawów zakłóca działanie innego. Przykładem może być jednoczesne stosowanie systemów do wspinaczki przemysłowej i systemów powstrzymywania spadania.
Nie wolno modyfikować, naprawiać podzespołów systemu ani wymieniać ich na nieoryginalne części zamienne.
W przypadku odsprzedaży lub przekazywania sprzętu do innych krajów należy do niego dołączyć instrukcję użytkowania, instrukcję konserwacji i przeglądu stanu technicznego w języku obowiązującym w kraju, w którym użytkowany będzie sprzęt.
Przed każdym użyciem systemu należy sprawdzić, czy nie upłynęła data następnego przeglądu. Urządzenia nie wolno używać po jej upływie.
Przed każdym użyciem systemu należy przeprowadzić jego kontrolę wzrokową pod kątem stanu technicznego i napięcia poziomej taśmy kotwiczącej. Systemu nie wolno użytkować po stwierdzeniu jakichkolwiek usterek lub wad.

H. PRZEGLĄD I KONSERWACJA SYSTEMU
Poziomy system kotwiczący TEMP podlega kontroli wzrokowej przez jego bezpośredniego użytkownika przed użytkowaniem i w jego trakcie. Szczególną uwagę należy zwracać na ciągłość prowadnicy, oraz czy wszystkie części są kompletne, wszystkie nakrętki dokręcone w odpowiednich miejscach, nie występują żadne poluzowane elementy mocujące system do konstrukcji ani ślady korozji. W razie stwierdzenia dowolnej z powyższych usterek należy zaprzestać użytkowania systemu i skontaktować się z producentem lub jego upoważnionym przedstawicielem.
Przeglądy okresowe należy przeprowadzać przynajmniej co 12 miesięcy. Przeglądy okresowe powinien przeprowadzać producent lub jego upoważniony przedstawiciel. Przeglądy okresowe i wszelkie informacje dotyczące napraw należy odnotowywać w Karcie użytkowania dostarczonej przez producenta. Cechę urządzenia należy zaktualizować o datę następnego przeglądu.

KARTA UŻYTKOWANIA

Za wpisy w karcie użytkowania odpowiedzialny jest zakład pracy, w którym dany sprzęt jest użytkowany. Karta użytkowania powinna być wypełniona przed pierwszym wydaniem sprzętu do użytkowania przez osobę kompetentną odpowiedzialną w zakładzie pracy za sprzęt ochronny. Informacje dotyczące fabrycznych przeglądów okresowych, napraw i powodu wycofania sprzętu z użytkowania są umieszczane przez osobę kompetentną odpowiedzialną w zakładzie pracy za przeglądy okresowe sprzęt ochronnego. Karta użytkowania powinna być przechowywana przez cały czas użytkowania sprzętu. Nie wolno stosować indywidualnego sprzętu ochronnego nie posiadającego wypełnionej karty użytkowania.

MODEL I TYP URZĄDZENIA	
NUMER SERYJNY	
NUMBER KATALOGOWY	
DATA PRODUKCJI	
DATA ZAKUPU	
DATA WPROWADZENIA DO UŻYTKOWANIA	
NAZWA UŻYTKOWNIKA	

PRZEGLĄDY OKRESOWE I SERWISOWE

DATA PRZEGLĄDU	PRZYCZYNY PRZEPROWADZENIA PRZEGLĄDU/NAPRAWY	ODNOTOWANE USZKODZENIA, PRZEPROWADZONE NAPRAWY	IMIĘ I NAZWISKO ORAZ PODPIS OSOBY ODPOWIEDZIALNEJ	DATA NASTĘPNEGO PRZEGLĄDU